1	2	3	4	5	6	7	8

NØDLYS AV ALLE VOGNER | NØDLYS AV EGEN VOGN

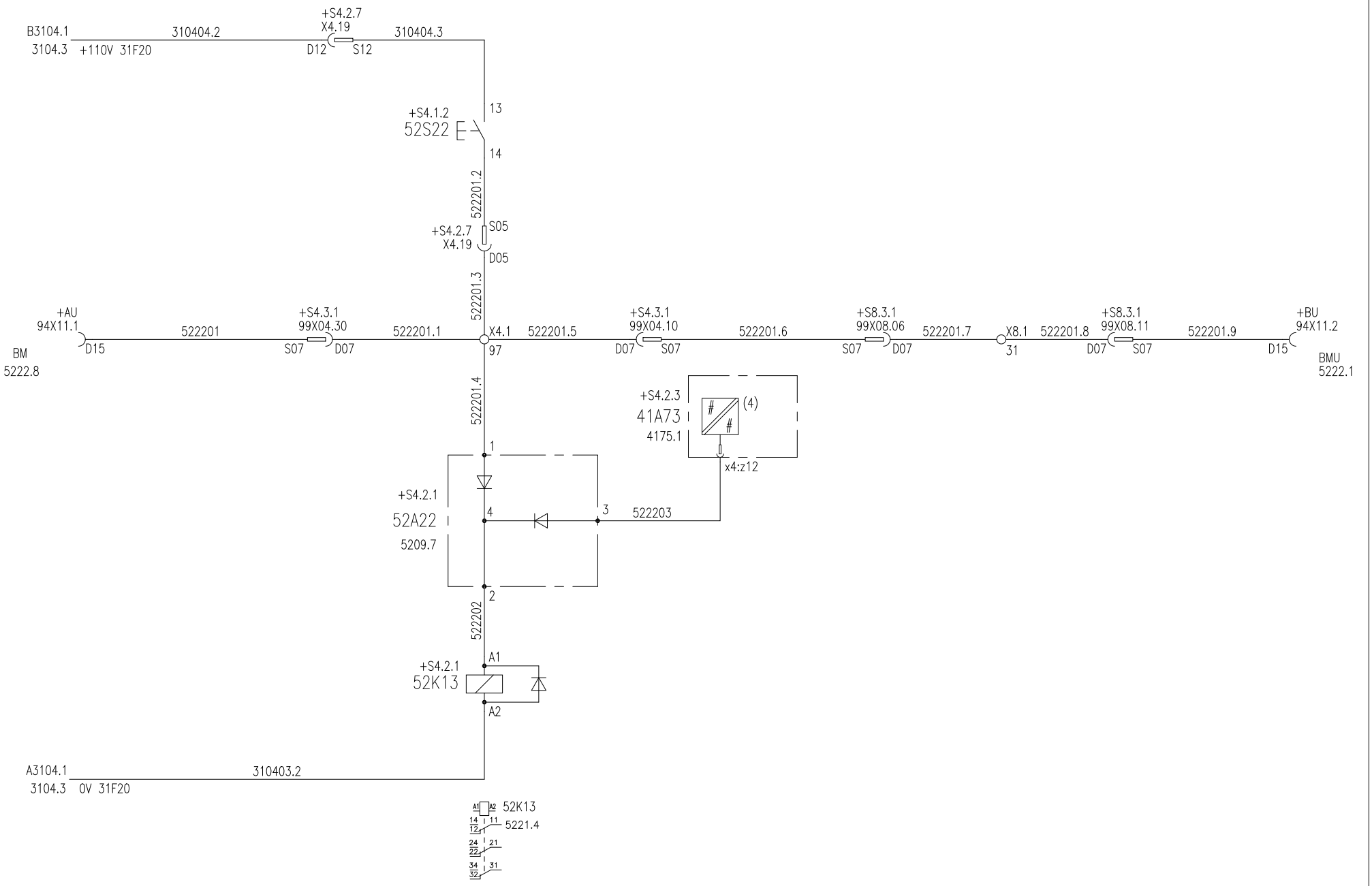

All rights reserved for this drawing, even in case of issuance of a patent registration of another industrial right. Misapplication in particular reproduction or handling over to third persons is prohibited, it is civilly and criminaly actionable.

For denne tegning forbehalder vi oss alle rettigheter, ogsa i tilfelle av patentering og registrering av annen industriell rettighet. Misbruk spesielt kopiering eller overdragelse til tredjemann er ikke tillatt. Overtredelse vil kunne medfore straffeansvar og/eller erstatningsansvar.

REVISJON

			Utført	00.02.01	OL	NSB IC B 73B	ADtranz	ENGINEERING ELEKTRO	KOPLINGSSKJEMA INTERIØR BELYSNING NØDLYS STYRING	3ENS 330452	
3		07.09.06	Kontr.	00.07.17	RSK						+S4.1.2
2		01.15.10	Stand								Gruppe nr. 52 / Blad nr. 22
1		00.08.07	Brukskl.	00.07.17	NB	Grunnlag:	Adtranz Norway				Neste bl. 29